Technický list

Zásuvka nástenná-kombinovaná typ F– German standard

IZVZ-S 3253

Obj. č. 102211



32 A zásuvka obsahuje trubičkovú poistku 10 A pre istenie domovej 16 A zásuvky.

Priemyselné zásuvky a vidlice SEZ boli navrhnuté na pripojenie elektrických zariadení nízkeho napätia, v stavebníctve, elektromontážnom sektore, strojárskom priemysle a pod. Zásuvky a vidlice sú dostupné v nasledujúcich rozsahoch:

- menovitý prúd: 16 A, 32 A, 63 A, 125 A
- menovité napätie: 110 V ~, 230 V ~, 400 V ~, 500 V ~
- menovitá frekvencia: 50 Hz a 60 Hz
- stupeň krytia: IP 44, IP 54, IP 67
- počet pólov: 3P (2P + PE), 4P (3P + PE), 5P (3P + N + PE)
- prevádzková teplota: – 25 °C až + 55 °C
- materiál bez halogénov v súlade s normou EN 60754-2

Naše zásuvky, zástrčky a konektory sú vyrábané podľa európskych noriem EN 60309 – 1, 2, ktoré spĺňajú medzinárodné odporúčanie IEC 60309 – 1, 2.

Identifikačná farba	červená
Menovitý prúd	32 A
Menovité napätie	400 V ~
Frekvencia	50/60 Hz
Stupeň krytia	IP44
Počet pólov	3P + N + PE
Hodinový uhol	6 h
Systém pripojenia	skrutkové
Prierezy vodičov - ohybné	2,5 - 6 mm²
Prierezy vodičov - tuhé	2,5 - 10 mm²
Povrchová úprava kontaktov	pasivovaná mosadz

Prevádzková teplota	-25 °C až +55 °C
Skúška žeravým drôtom (GWT)	850 °C (aktívne časti)
	650 °C (pasívne časti)
Skúška tlakom oceľovou	125 °C (aktívne časti)
guľôčkou pri teplote	80 °C (pasívne časti)
Izolačný odpor	> 10 MΩ

Rozmerový výkres

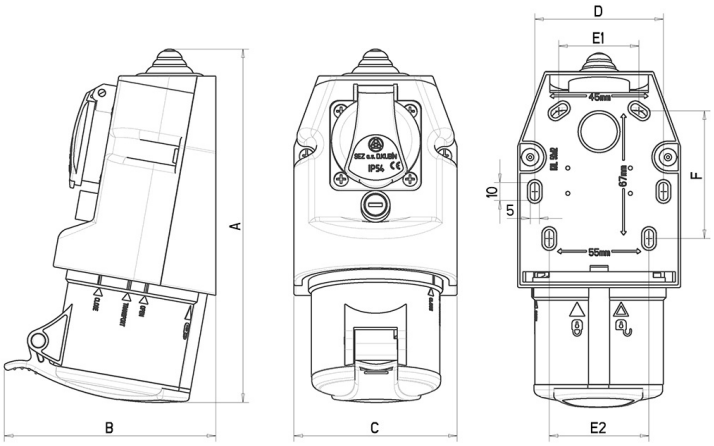

			(mm)							
Amp	Póly	Obj. č.	A	B	C	D	F	E1	E2	R
32	5	102211	193	118	90	71	67	45	55	8,0 - 22

R - tesniaci rozsah

Technické symboly

skrutkové	125 °C (aktívne časti) 80 °C (pasívne časti)	-25 °C až +55 °C	850 °C (aktívne časti) 650 °C (pasívne časti)	IP44

Normy/Schválenia

CE IEC 60309-1, - 2
STN EN 60309-1, - 2

SEZ DK a.s., M. R. Štefánika 1831/46
026 19 Dolný Kubín, Slovensko
Tel.: +421 43 5809 226; +421 908 948 580

e-mail: odbyt@sez.sk
www.sez.sk
Posledná aktualizácia 2025/11

Dáta, rozmery a obrázky slúžia na informačné účely a môžu byť zmenené bez predchádzajúceho upozornenia.