Bewegungsmelder - Professional Line

IS 2360-3 ECO 24m

weiß
EAN 4007841 057770
Art.-Nr. 057770



Infrarot-Sensor 360°

Max. ø 24 m

2000 W

2000 W Max. (LED-fähig)

IP54

2 - 1000 Lux

5 Sek - 15 Min

5 years

Herstellergarantie steinel.de/garantie

CE

Funktionsbeschreibung

Das Multitalent für innen und außen. Infrarot-Bewegungsmelder IS 2360-3 ECO, 3 Pyro-Sensoren für 360° Erfassungswinkel, Reichweite bis 12 m, Zeit- und Dämmerungsschwelle einstellbar, durch Abdeckblenden einschränkbarer Erfassungsbereich.

Technische Daten

Abmessungen (Ø x H)	121 x 57 mm
Mit Bewegungsmelder	Ja
Herstellergarantie	5 Jahre
Einstellungen via	Potis
Mit Fernbedienung	Nein
Variante	weiß
VPE1, EAN	4007841057770
Ausführung	Bewegungsmelder
Anwendung, Ort	Außenbereich, Innenbereich
Anwendung, Raum	Flur / Gang, Umkleide, Funktionsraum / Nebenraum, Teeküche, Treppenhaus, WC / Waschraum, Parkhaus / Tiefgarage, Außenbereich, Lager, Innenbereich
Farbe	Weiß
Farbe, RAL	9010
Inkl. Eckwandhalter	Nein
Montageort	Decke

LED Lampen > 8 W	500 W
Kapazitive Belastung in µF	176 µF
Eigenverbrauch	0,56 W
Technologie, Sensoren	Passiv Infrarot, Mischlichtmessung
Spannungsbereich (min)	220 V
Spannungsbereich (max)	240 V
Montagehöhe	2,50 – 6,00 m
Montagehöhe max	6,00 m
optimale Montagehöhe	2,8 m
Erfassungswinkel	360 °
Öffnungswinkel	90 °
Unterkriechschutz	Ja
segmentweise Ausblendung	Ja
Elektronische Skalierbarkeit	Nein
Mechanische Skalierbarkeit	Nein
Reichweite Radial	Ø 6 m (28 m^2)
Reichweite Tangential	Ø 24 m (452 m^2)

Bewegungsmelder - Professional Line

IS 2360-3 ECO 24m

weiß
EAN 4007841 057770
Art.-Nr. 057770

Technische Daten

Verpackungsinhalt	1
Montageart	Aufputz, Decke
Schutzart	IP54
Schutzklasse	II
Umgebungstemperatur	von -20 bis 50 °C
Werkstoff	Kunststoff
Netzanschluss	220 – 240 V / 50 – 60 Hz
Schaltausgang 1, Ohmsch	2000 W
Schaltausgang 1, Anzahl LED/ Leuchtstofflampen	8 stk.
Schaltausgang 1, Potenzialfrei	Nein
Leuchtstofflampen EVG	500 W
Leuchtstofflampen unkompensiert	500 VA
Leuchtstofflampen reihenkompensiert	900 VA
Leuchtstofflampen parallelkompensiert	400 VA
Schaltausgang 1, Niedervolt Halogenlampen	2000 VA
LED Lampen < 2 W	100 W
LED Lampen > 2 W < 8 W	300 W

Schaltzonen	972 Schaltzonen
Abdeckmaterial Lieferumfang	Abdeckschalen
Dämmerungseinstellung	2 – 1000 lx
Zeiteinstellung	5 s – 15 Min.
Grundlichtfunktion	Nein
Hauptlicht einstellbar	Nein
Dämmerungseinstellung Teach	Nein
Konstantlichtregelung	Nein
Vernetzung	Ja
Art der Vernetzung	Master/Master
Vernetzung via	Kabel
Vernetzung, Anzahl	max 5 Sensoren
Produkt Kategorie	Bewegungsmelder

Bewegungsmelder - Professional Line

IS 2360-3 ECO 24m

weiß
EAN 4007841 057770
Art.-Nr. 057770

Sensorerfassungsbereich

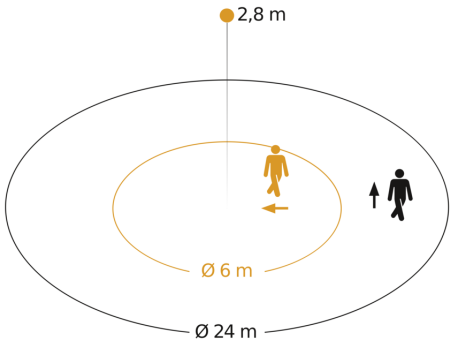

Mögliche Montagehöhe: 2,50 m – 6,00 m
Orange: radial
Schwarz: tangential

Maßzeichnung

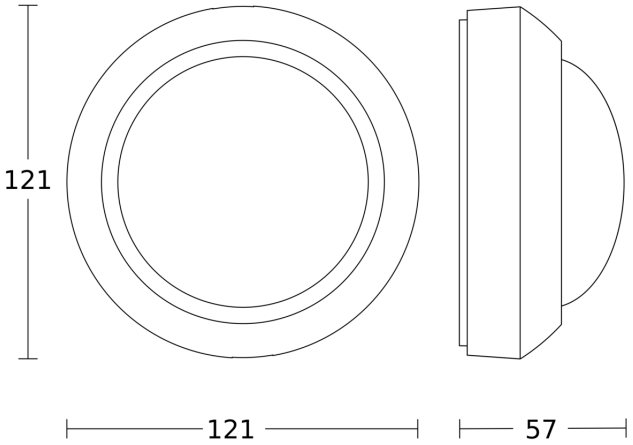

Schaltplan

